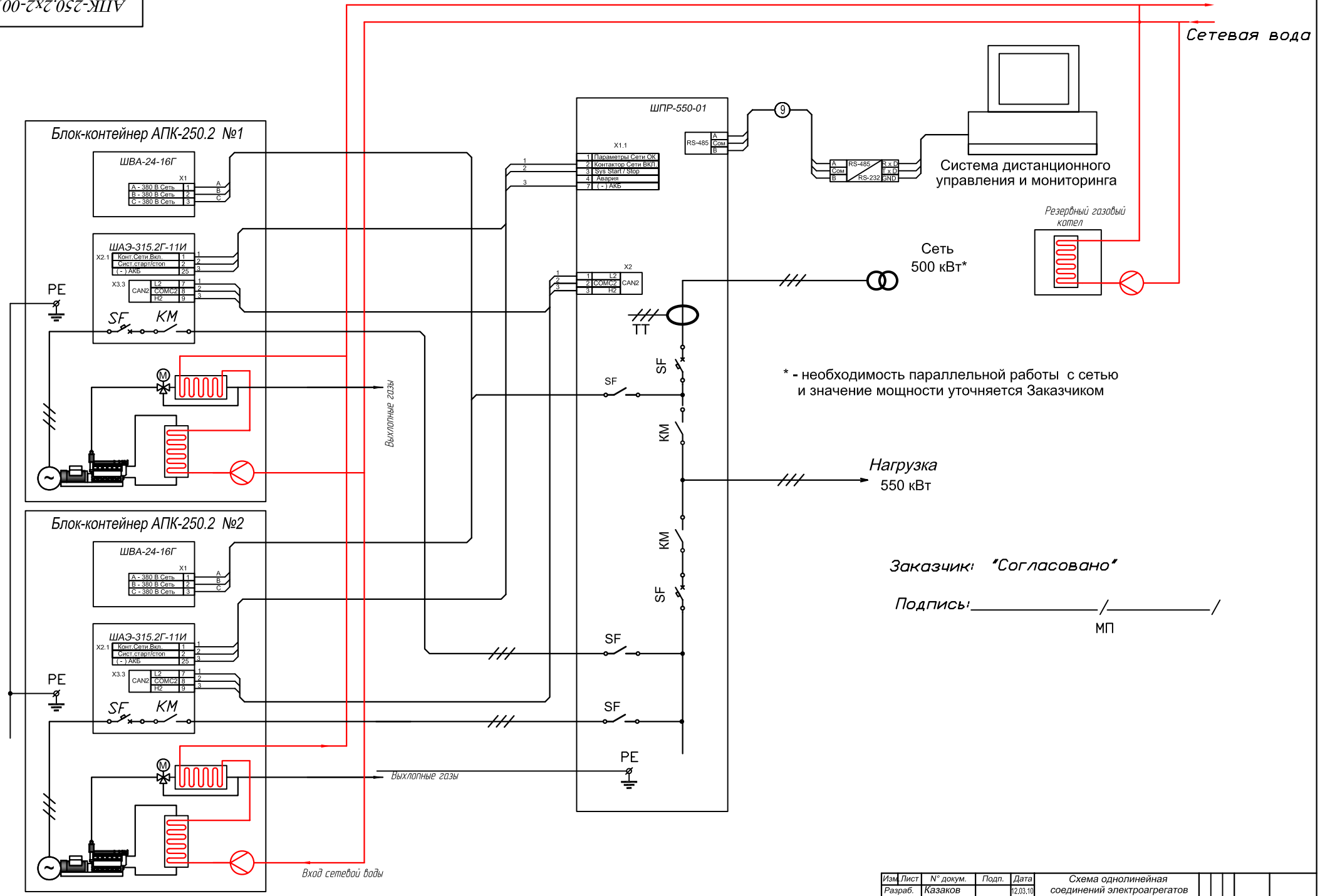

Изм.	Лист	N° докум.	Подп.	Дата	Схема однолинейная соединений электроагрегатов АПК-250.2Х2 и шкафа ШПР-550-01		
Разраб.		Казаков		12.03.10		Лист 2	Листов 2
Провер.							
Т.контр.							
					АПК-250.2х2-001		
Н.контр.							
Утв.		Черепанов					